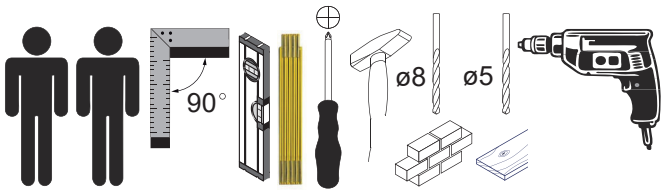

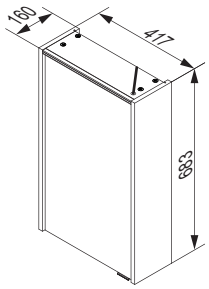

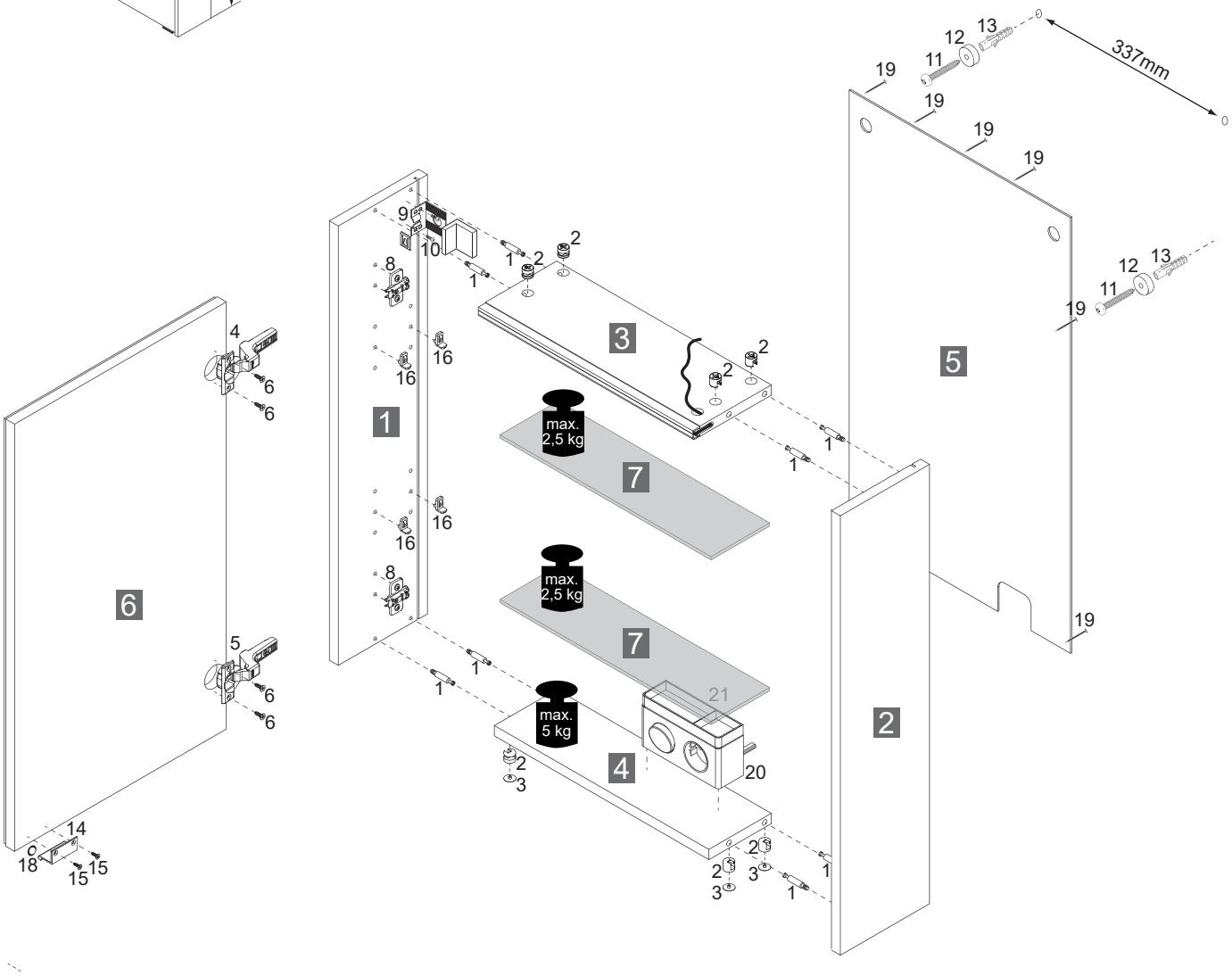

1	2LSE821813	Weiß
	2LSE821857	Anth.
	2LSE821782	AstEi
2	2RSE821813	Weiß
	2RSE821857	Anth.
	2RSE821782	AstEi
3	2OQUM82181	Silber
4	2XQU829592	Silber
5	2XRW821819	Silber
6	2XFTM82181	Alu
7	4GEL829510	Glas

FR

Pensez à donner ou recycler. Association ou Magasin ou Déchèterie

https://quefairedemesdechets.fr

IT

PAP 22 CARTA

Raccolta differenziata
Verifica le disposizioni del tuo Comune

Alle Maßangaben sind ca.-Maße und können geringfügig abweichen.
All measurements are approximate and may vary slightly.

Türanschlag links oder rechts möglich.
Door hinges left or right possible.

Alle Abbildungen Türanschlag links.
All illustrations door hinge left.

Fackelmann GmbH + Co. KG
Sebastian-Fackelmann-Str. 6
91217 Hersbruck • Deutschland
FAX: 09151/811-294
Servicetelefon: 09151/811-206
servicebm@fackelmann.de
www.fackelmann.com

5MAN821811 S1 51/23

1	2	3	4	5	6	7	8
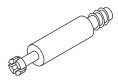		Ø20mm	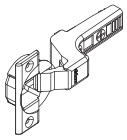	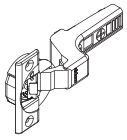	3,5x13mm	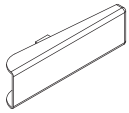	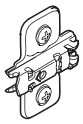
4BB1500001	4BB1515000	4BB0020001 Weiß 4BB0020002 Silber	4BB1073518	4BB1073519	4SK3.5X130	4BB3511020	4BB3710702
8 x	8 x	4 x	1 x	1 x	4 x	2 x	2 x

9	10	11	12	13	14	15	16	17
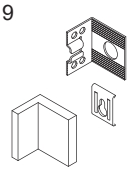	4,0x15mm	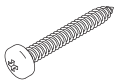 5,0x60mm		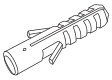	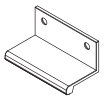	3,0x12mm	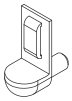	
4BB8430000	4RK4.0X150	4RK5.0X601	2BB8430003	4BD8000000	4BB8046X25	4SK3.0X120	4SL2872810	4SL2872810
2 x	4 x	2 x	2 x	2 x	1 x	2 x	8 x	5 x

18	19	20	21
		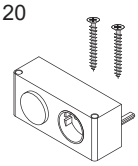	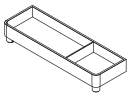
2BB010X003	4XBN1.2X20	4SL0834729 4SL0834791CH	4SLBS08100
1 x	10 x	1 x	1 x

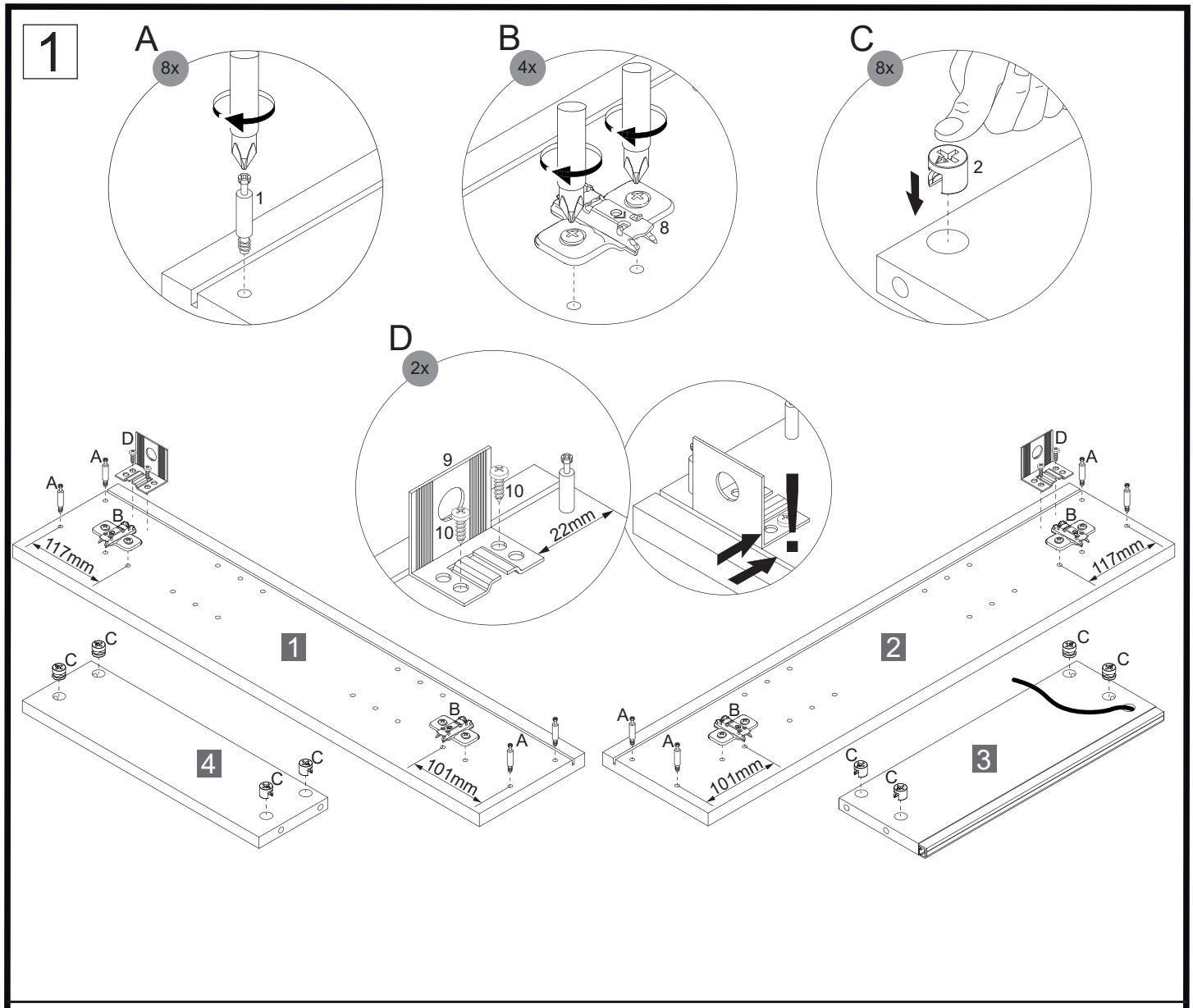

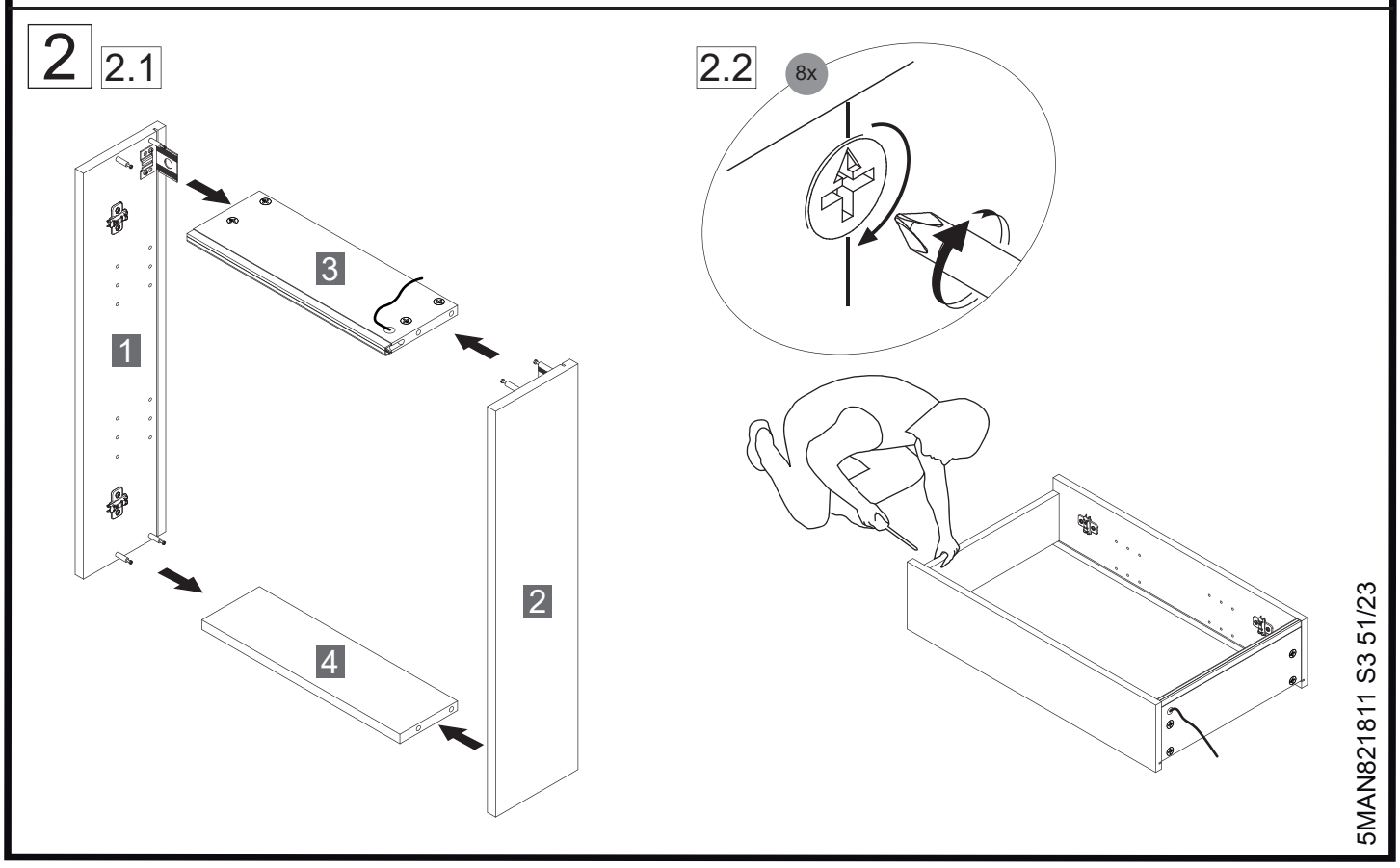

5MAN821811 S3 51/23

3

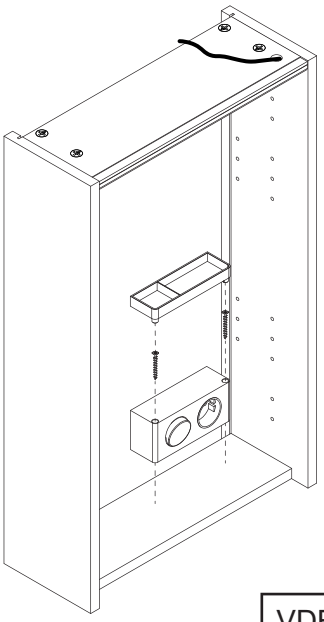

3.1

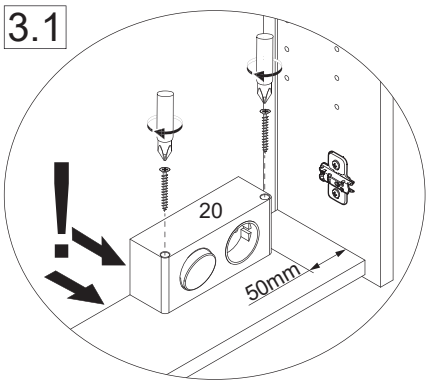

3.2

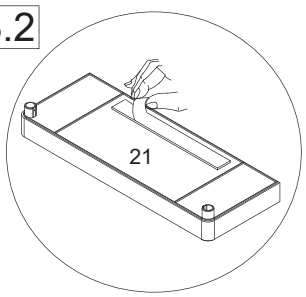

3.3

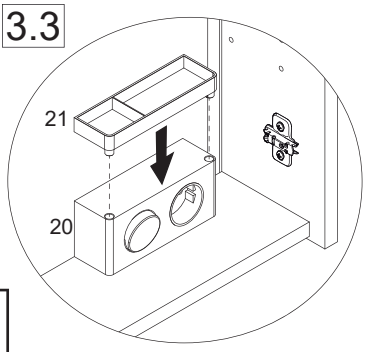

VDE 0100-701
IEC 60364-7-701 !

Eine defekte Elektrobox ist vollständig durch eine neue Box zu ersetzen.

The trafo-box cannot be repaired and must be replaced.

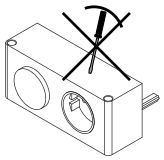

4SL0834729
MAX. 16 A
230 V ~ 50Hz

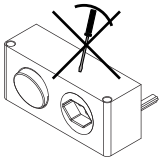

4SL0834791 CH
MAX. 10 A
230 V ~ 50Hz

4 4.1

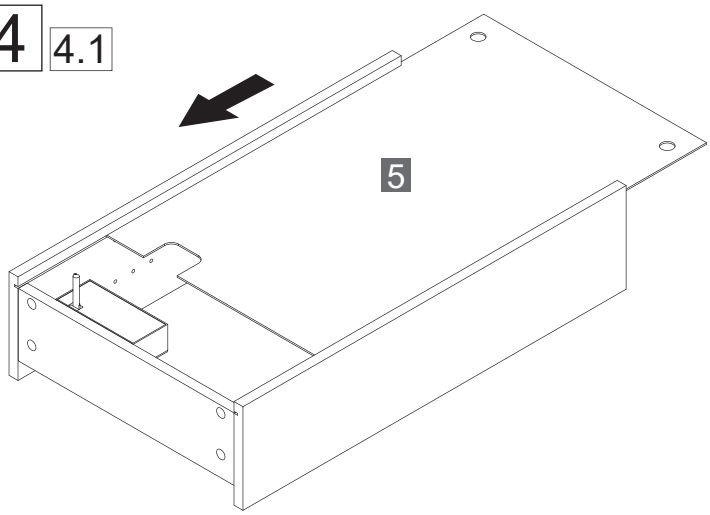

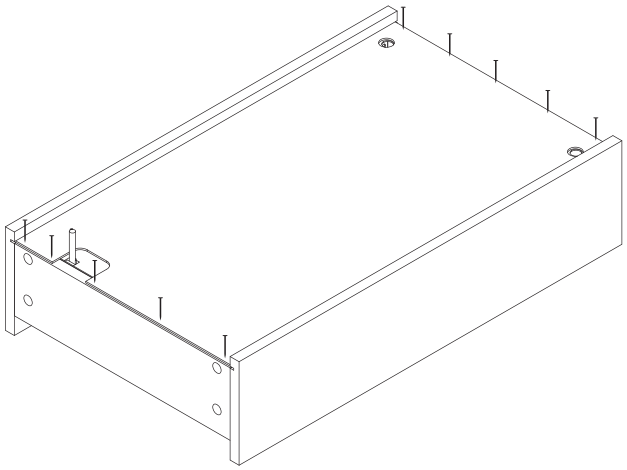

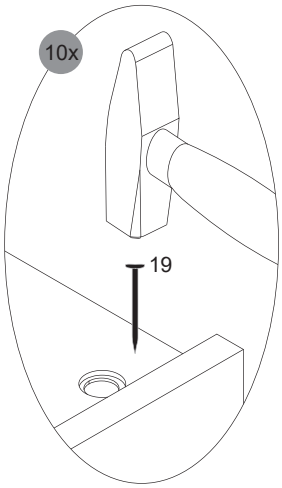

5MAN821811 S4 51/23

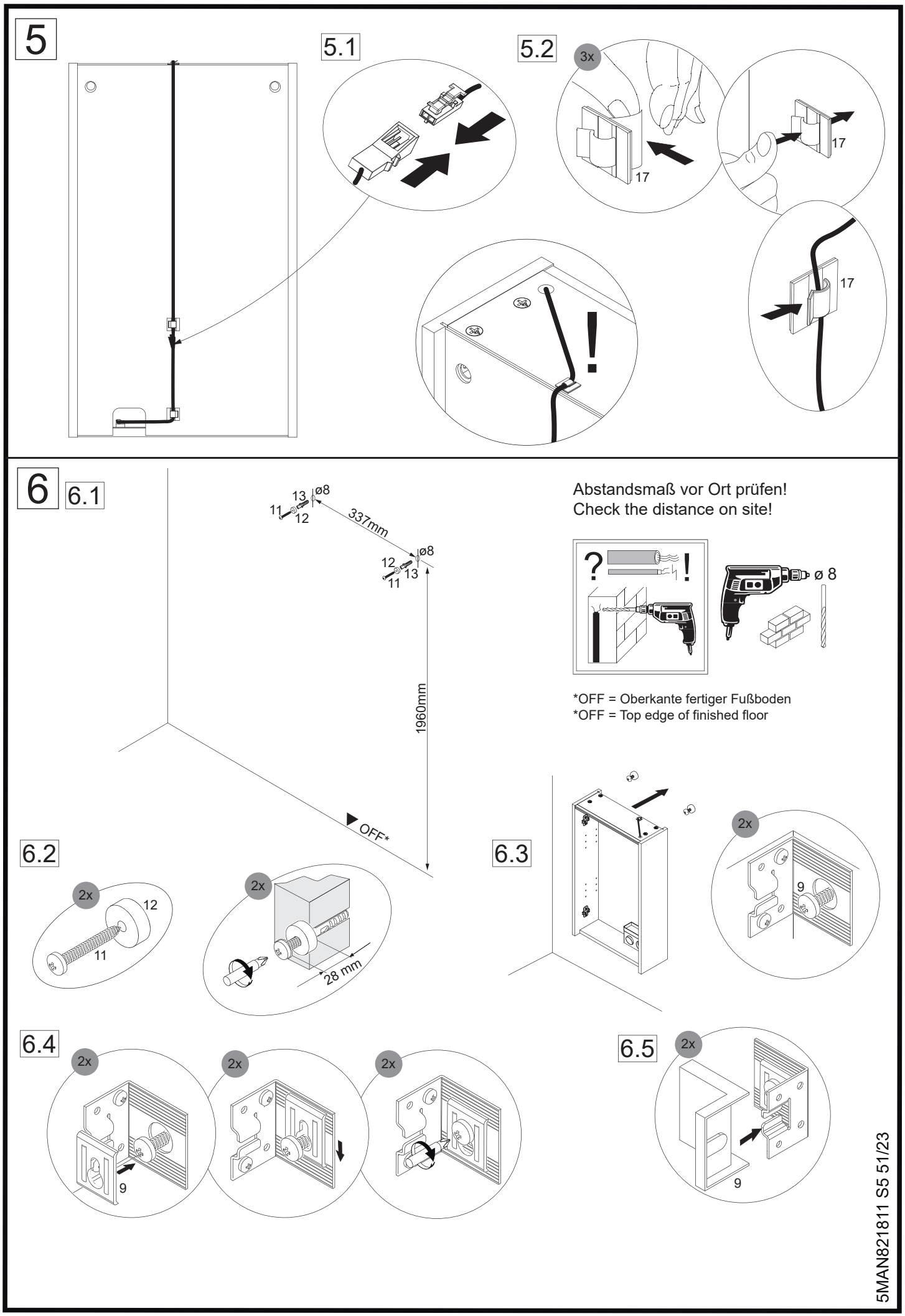
5
5.1
5.2
3x
17
17
17
!
6
6.1
13
ø8
11
12
337mm
ø8
12
13
11
1960mm
OFF*
Abstandsmaß vor Ort prüfen!
Check the distance on site!
?
!
ø 8
*OFF = Oberkante fertiger Fußboden
*OFF = Top edge of finished floor
6.2
2x
12
11
2x
28 mm
6.3
2x
9
6.4
2x
9
2x
2x
6.5
2x
9
5MAN821811 S5 51/23

7

7.1

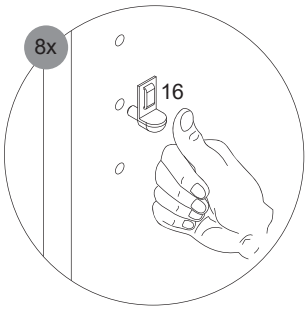

7.2

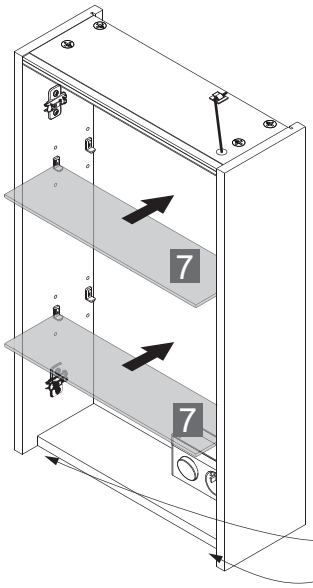

7.3

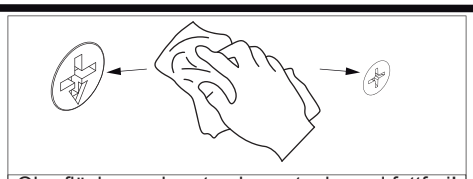

Oberfläche sauber, trocken, staub- und fettfrei!
Surface clean, dry, free of dust and grease!

7.4

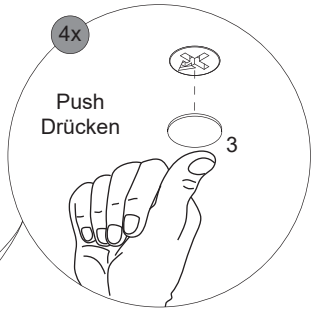

8

8.1

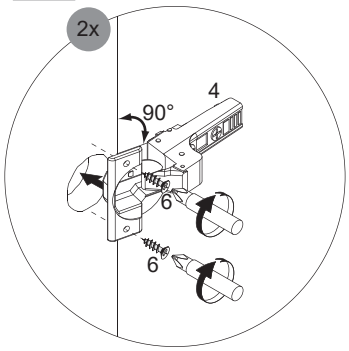

8.2

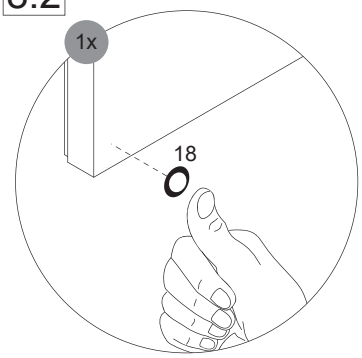

8.3

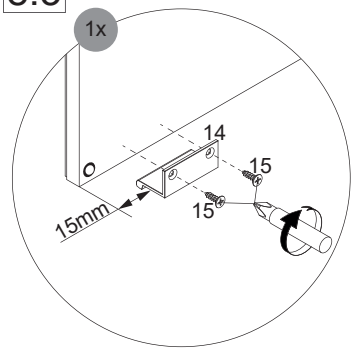

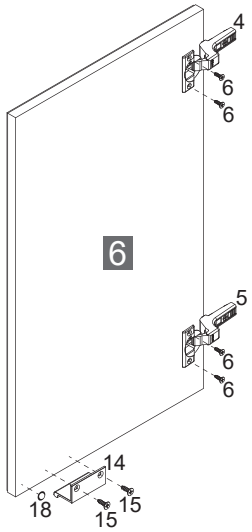

9

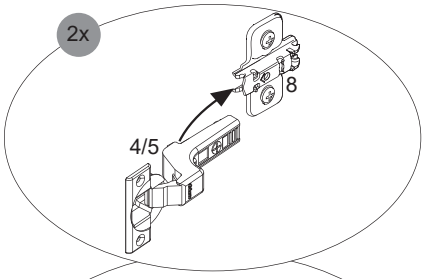

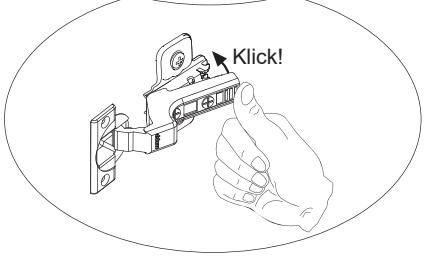

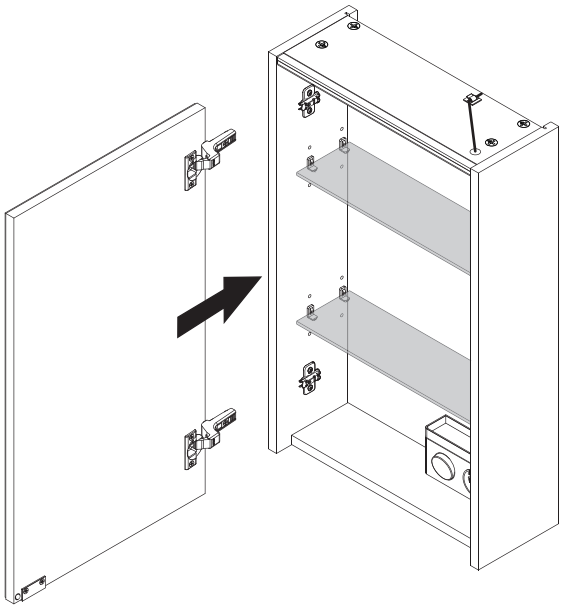

5MAN821811 S6 51/23

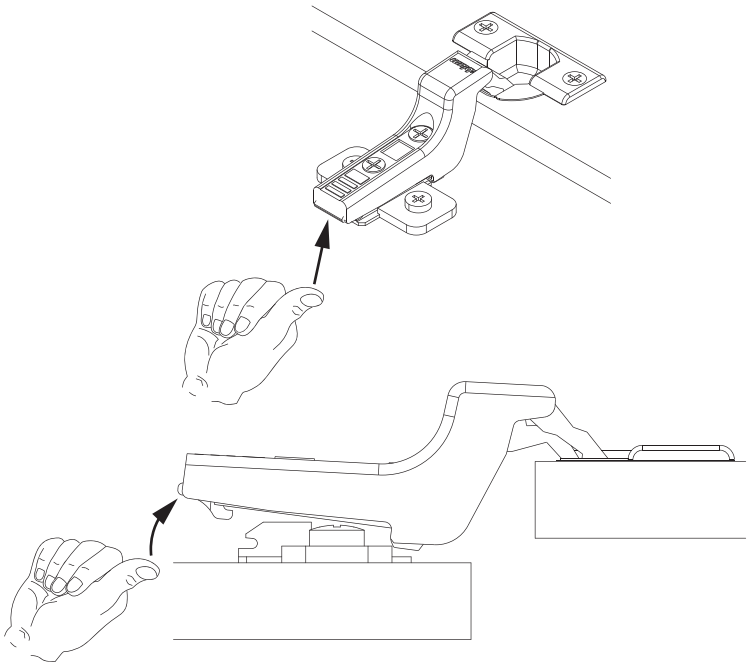

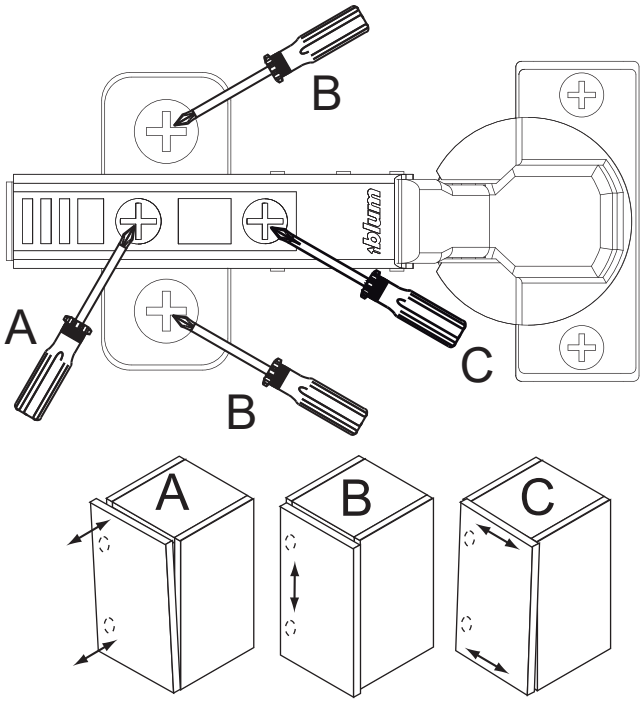

Dämpfung aktiv / attenuation on

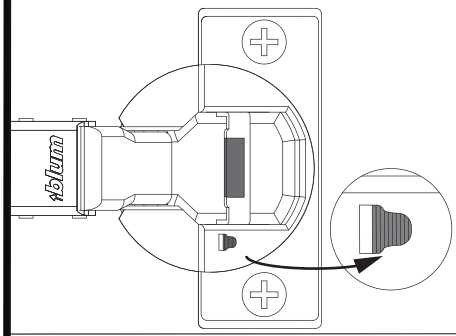

Dämpfung inaktiv / attenuation off

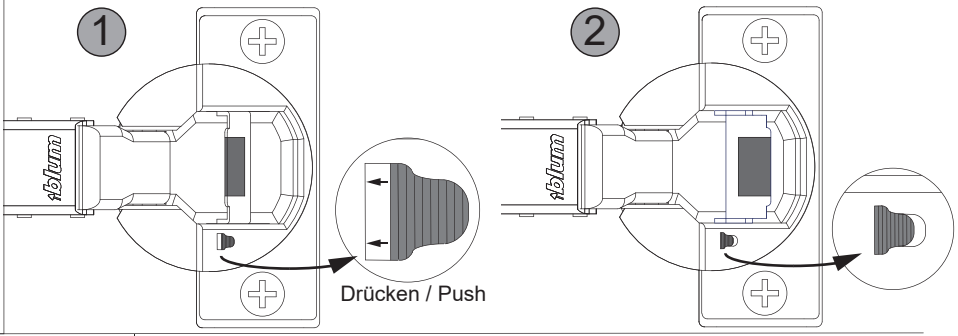

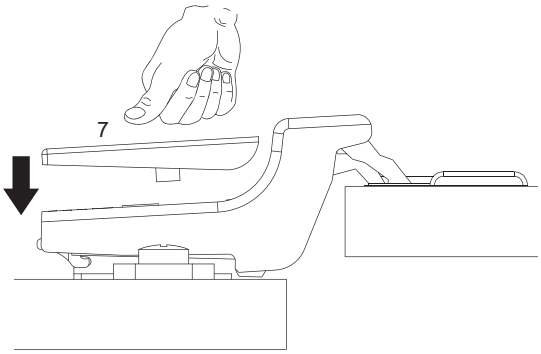

5MAN821811 S7 51/23

Austausch LED-Band/
change of LED-stripe

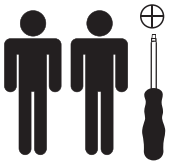

Achtung:
Vor dem LED-Austausch Spiegeltüren und Glasböden aus dem Schrank entfernen!

Attention:
Remove mirror door and glass from the cupboard before changing the LED-stripe!

1

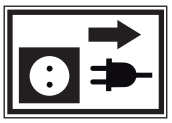

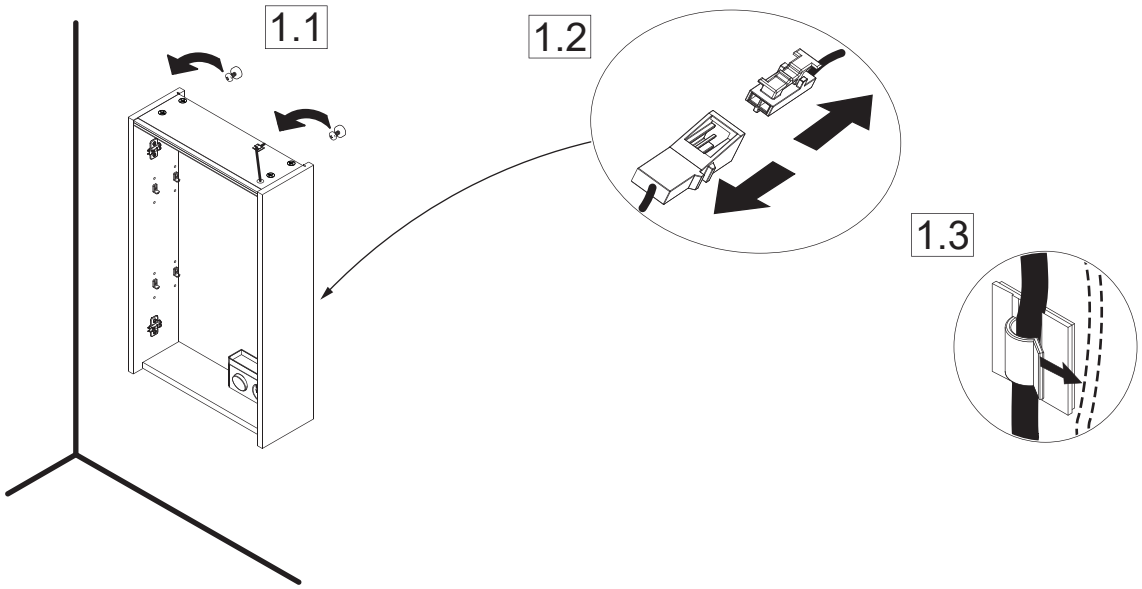

2

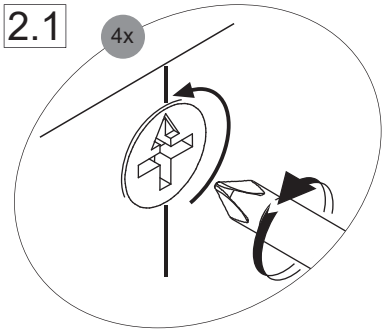

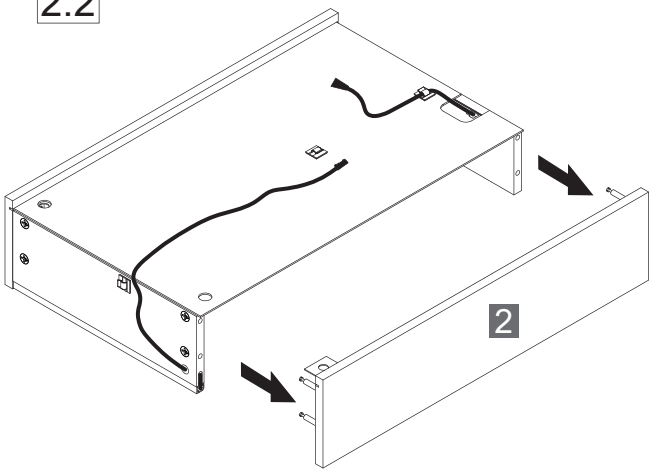

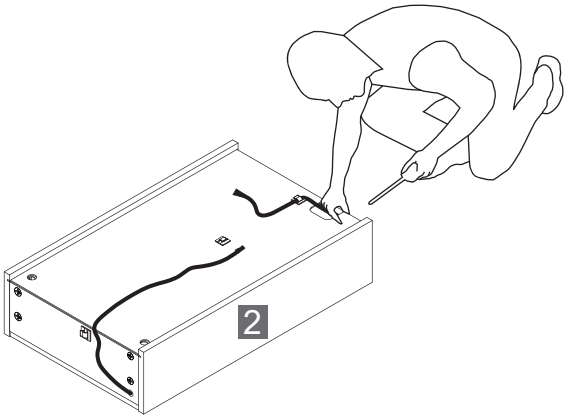

5MAN821811 S8 51/23

3

3.1

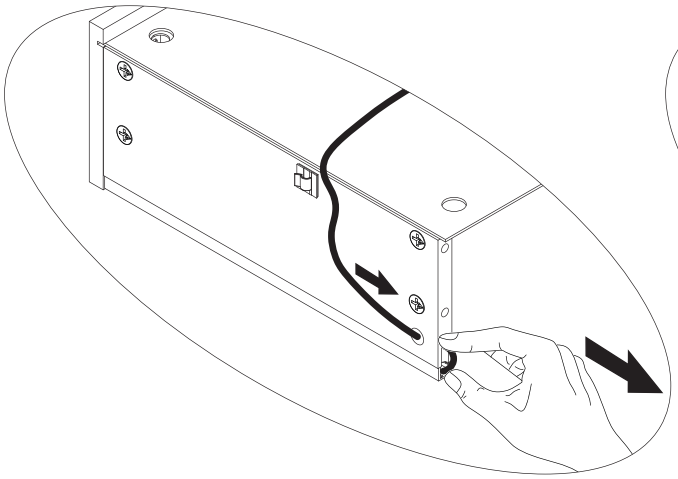

3.2

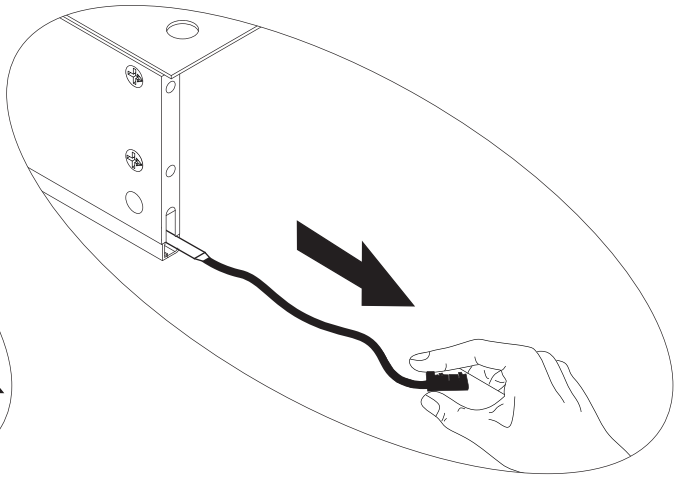

4

Ersatzteil/
replacement part

4.1

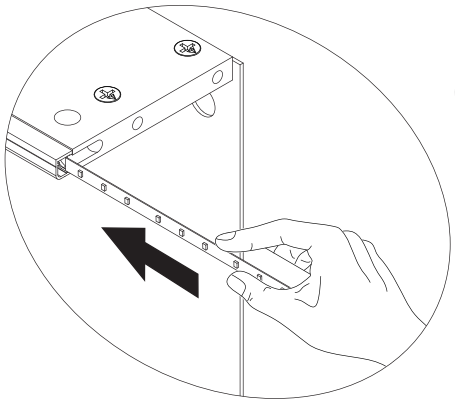

4.2

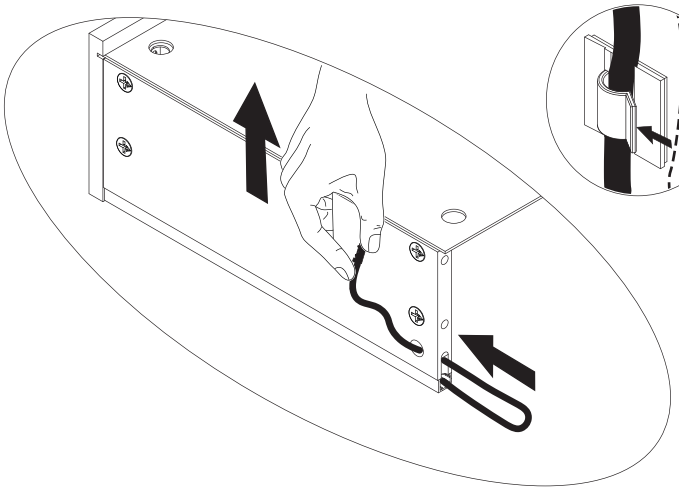

4.3

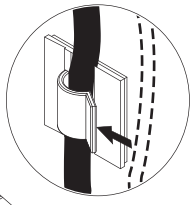

5

5.1

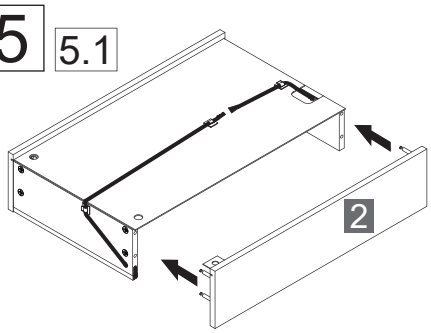

5.2

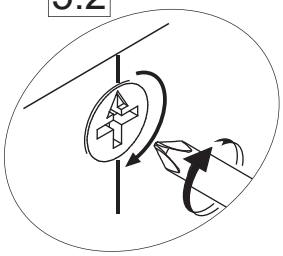

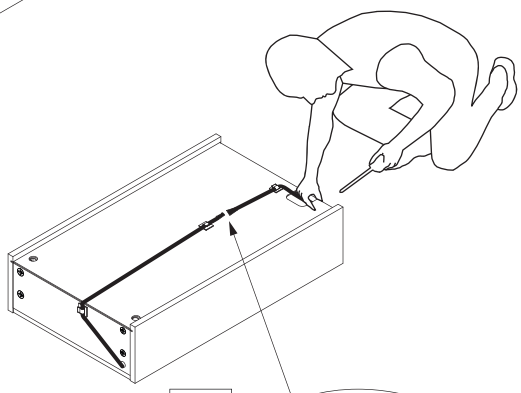

5.3

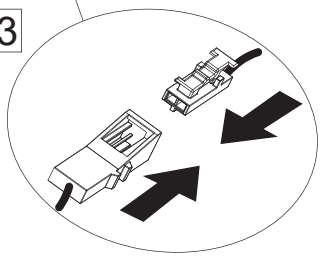

6

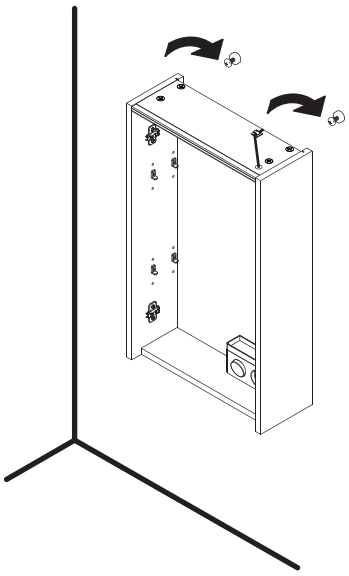

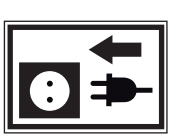

5MAN821811 S9 51/23

Notizen - Notes - Uwagi - Remarques - Note - Notes - Poznámky - Bilješke - Opombe

Notizen - Notes - Uwagi - Remarques - Note - Notes - Poznámky - Bilješke - Opombe

Notizen - Notes - Uwagi - Remarques - Note - Notes - Poznámky - Bilješke - Opombe